DISPONIBILE IN STOCK

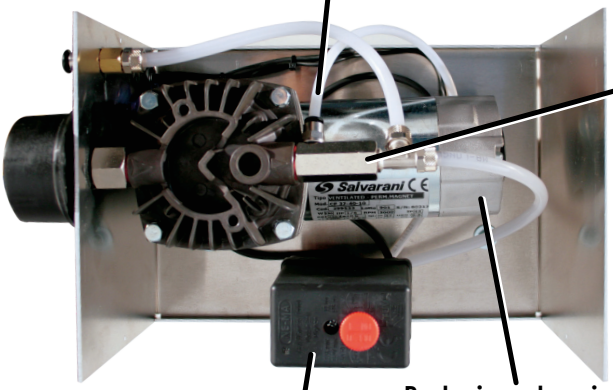

Duty 40% - 10' ON - 15' OFF a temperatura ambiente di 20/22°C / *at room temperature of 20/22 ° C*

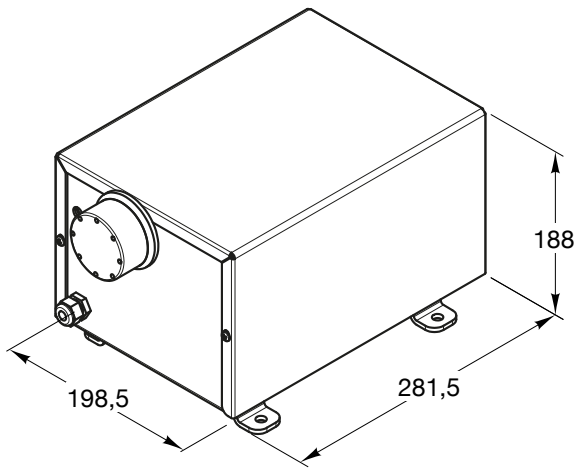

Ingombro/*size* AIR POWER CP37 - CP45

Cod.	Model	Flow (l/min)	bar (PSI)	Duty cycle	I Max (A)	(V DC)
903509	Air Power CP37	37	0-7 (0-101,5)	40%	14,5	12
903510	Air PowerCP45	45	0-7 (0-101,5)	40%	20	12

AIR POWER

903509 - 903510

QUESTO DISEGNO E' DI NOSTRA PROPRIETA', PERTANTO SENZA NOSTRA AUTORIZZAZIONE NE E' VIETATA LA RIPRODUZIONE E LA COMUNICAZIONE A TERZI, IN TERMINI DI LEGGE.
THIS DRAWING IS OF OUR OWNERSHIP, THEREFORE WITHOUT OUR AUTHORIZATION THE REPRODUCTION AND THE COMMUNICATION TO THIRDS PARTY ARE PROHIBITED, IN TERMS OF LAW.