901677.01

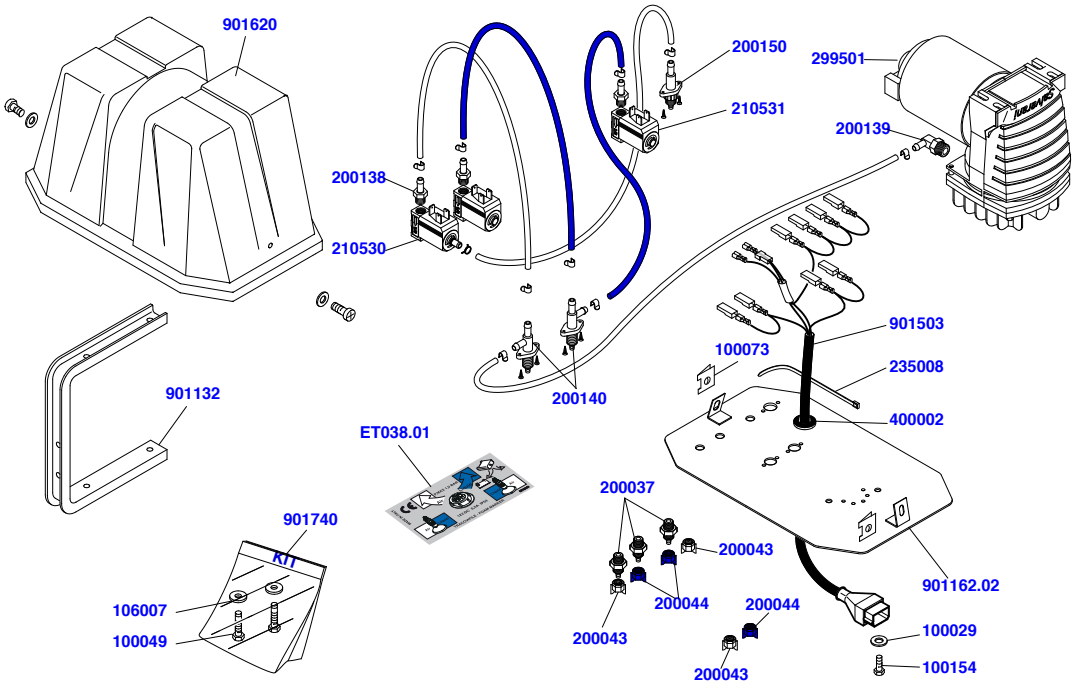

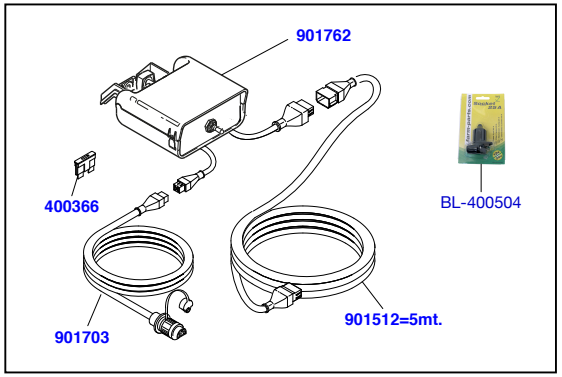

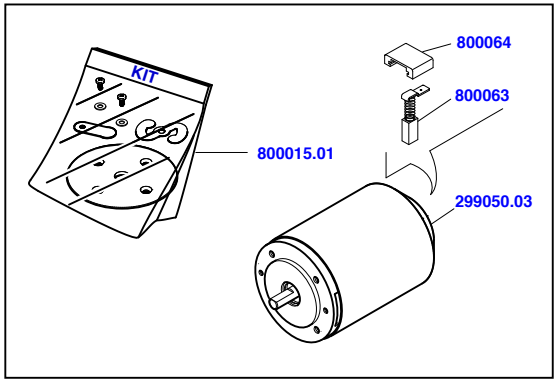

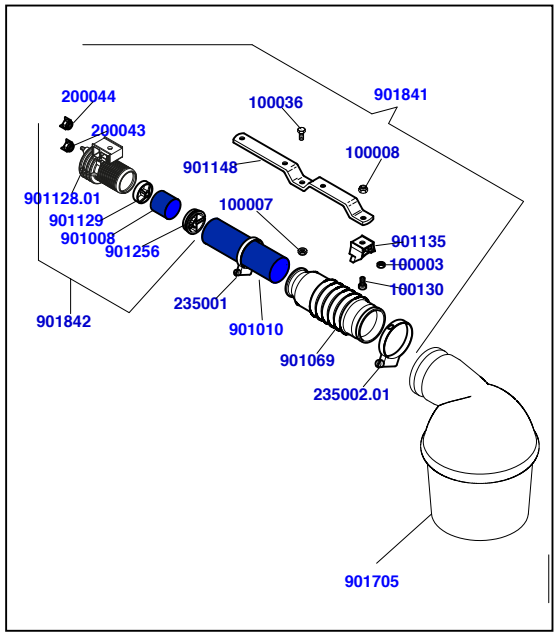

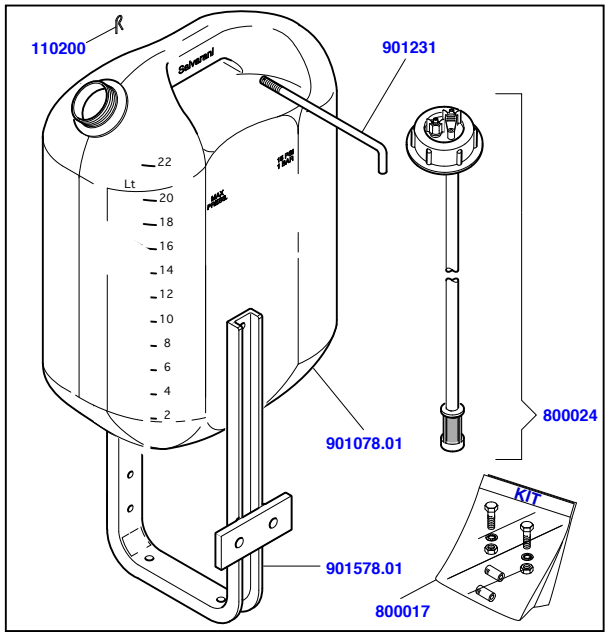

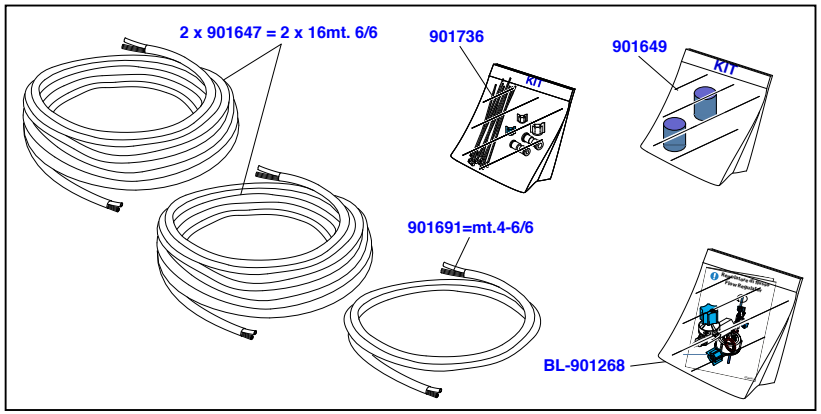

27/05//2020	Aggiunto ORIZZONTALE nella descrizione	PG

Salvarani	901853	TF EV - 2466 spruzzatore ORIZZONTALE
CARTELLA_ Esplosi TF	End:	Rev.: .... / .... / .....

QUESTO DISEGNO E' DI NOSTRA PROPRIETA', PERTANTO SENZA NOSTRA AUTORIZZAZIONE NE E' VIETATA LA RIPRODUZIONE E LA COMUNICAZIONE A TERZI, IN TERMINI DI LEGGE. THIS DRAWING IS OF OUR OWNERSHIP, THEREFORE WITHOUT OUR AUTHORIZATION THE REPRODUCTION AND THE COMMUNICATION TO THIRDS PARTY ARE PROHIBITED, IN TERMS OF LAW.