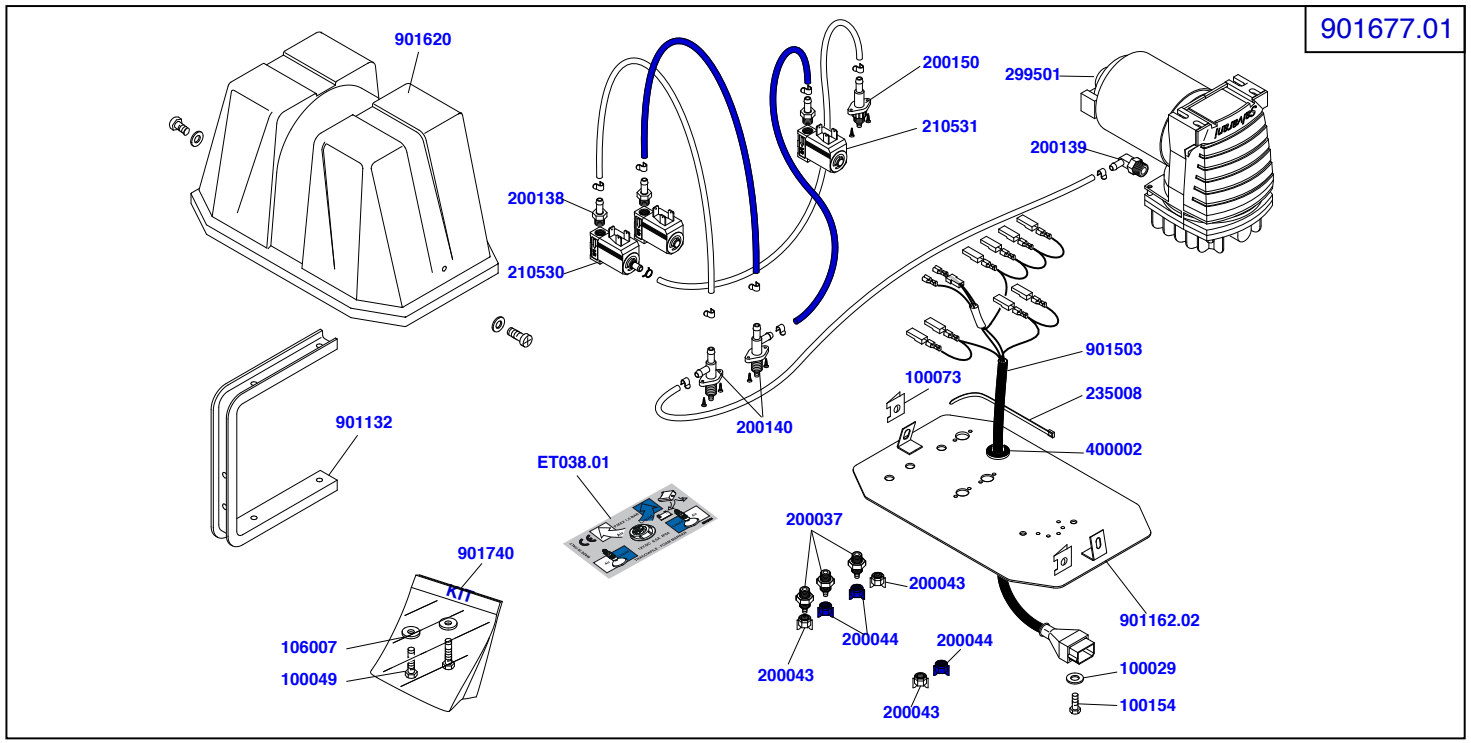

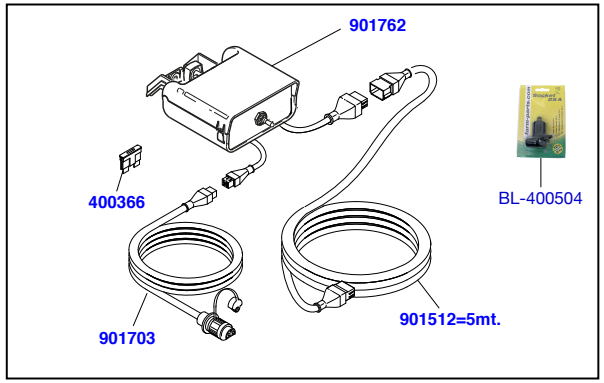

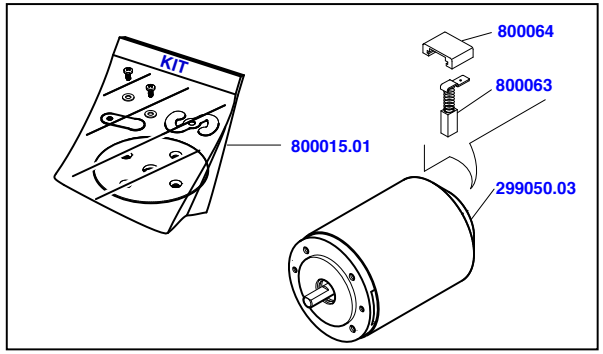

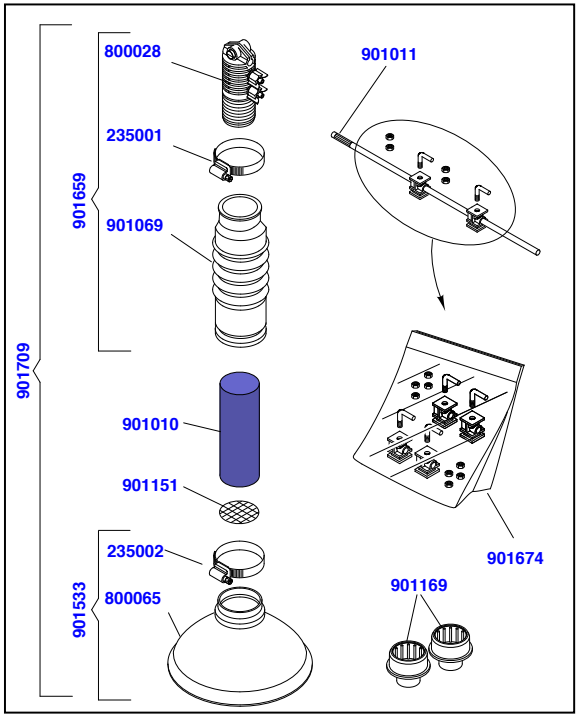

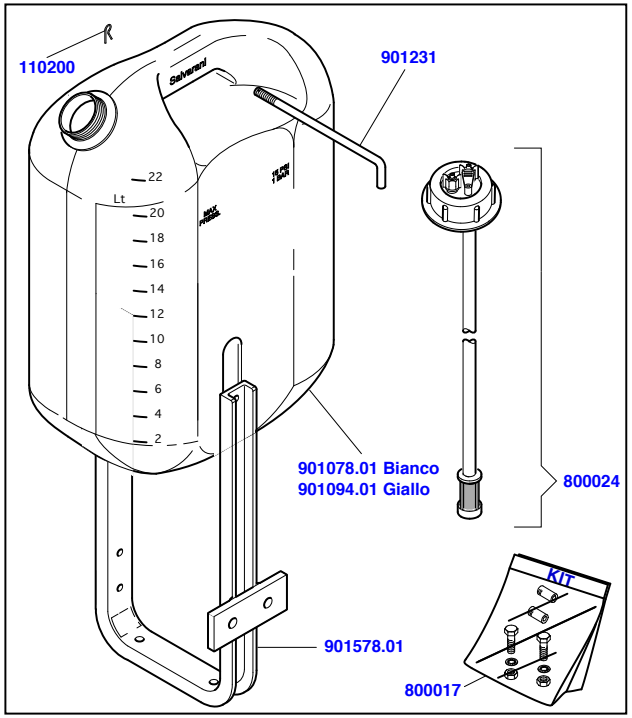

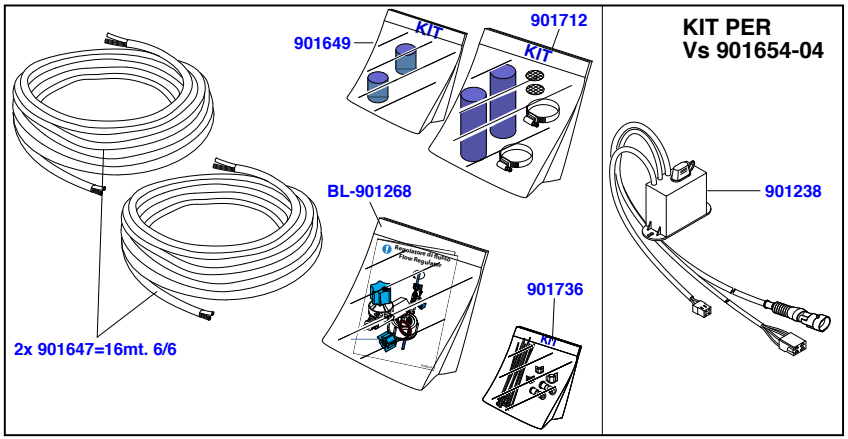

01-02-2018	Sostituito 210540 con 210530	Perseguiti
27-05-2020	Aggiunto VERTICALE nella descrizione	PG

Salvarani	901654	TF EV - 24 spruzzatore VERTICALE	
CARTELLA_ Esplosi TF / Listino Ricambi	Start: 01 / 2000	End:	Rev.: 26 / 05 / 2016

QUESTO DISEGNO E' DI NOSTRA PROPRIETA', PERTANTO SENZA NOSTRA AUTORIZZAZIONE NE E' VIETATA LA RIPRODUZIONE E LA COMUNICAZIONE A TERZI, IN TERMINI DI LEGGE. THIS DRAWING IS OF OUR OWNERSHIP, THEREFORE WITHOUT OUR AUTHORIZATION THE REPRODUCTION AND THE COMMUNICATION TO THIRDS PARTY ARE PROHIBITED, IN TERMS OF LAW.