☐ 910285

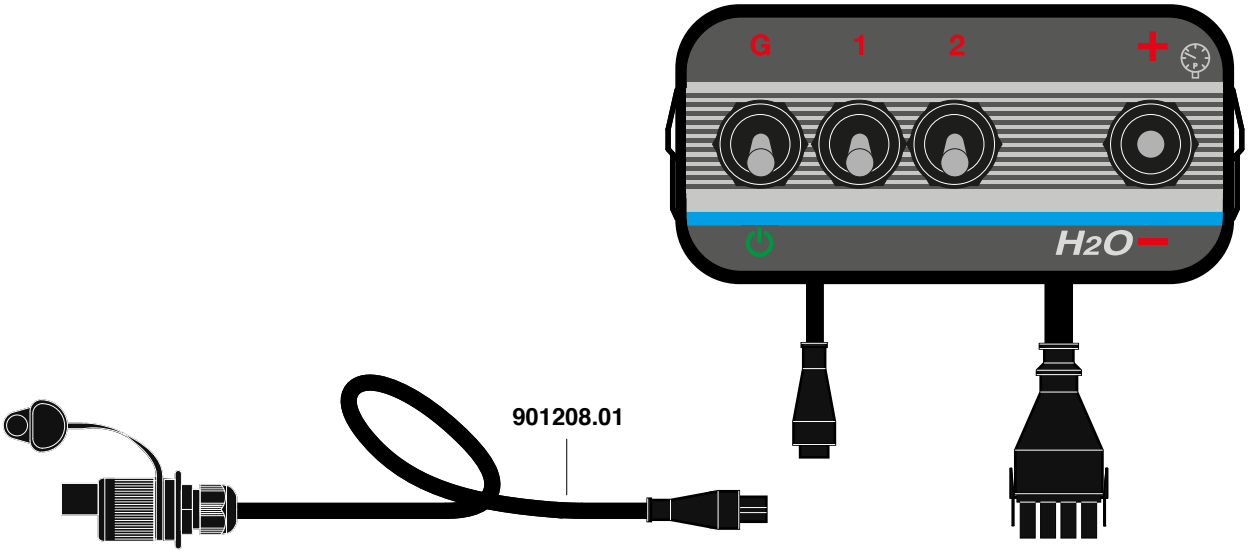

OPTIONAL :

BL-400504

700015

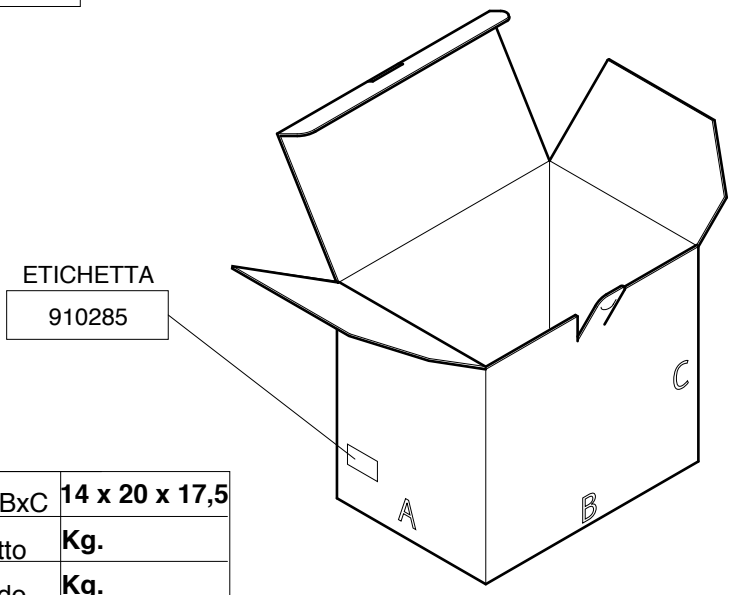

AxBxC	14 x 20 x 17,5
netto	Kg.
lordo	Kg.
	m³. 0,008

IST 148

Salvarani	BOX P50S G - 2 - VP	910285
	CARTELLA_ S.I. QUADRI ELETTRICI — Data: 23/07/2020	

QUESTO DISEGNO E' DI NOSTRA PROPRIETA', PERTANTO SENZA NOSTRA AUTORIZZAZIONE NE E' VIETATA LA RIPRODUZIONE E LA COMUNICAZIONE A TERZI, IN TERMINI DI LEGGE.
THIS DRAWING IS OF OUR OWNERSHIP, THEREFORE WITHOUT OUR AUTHORIZATION THE REPRODUCTION AND THE COMMUNICATION TO THIRDS PARTY ARE PROHIBITED, IN TERMS OF LAW.