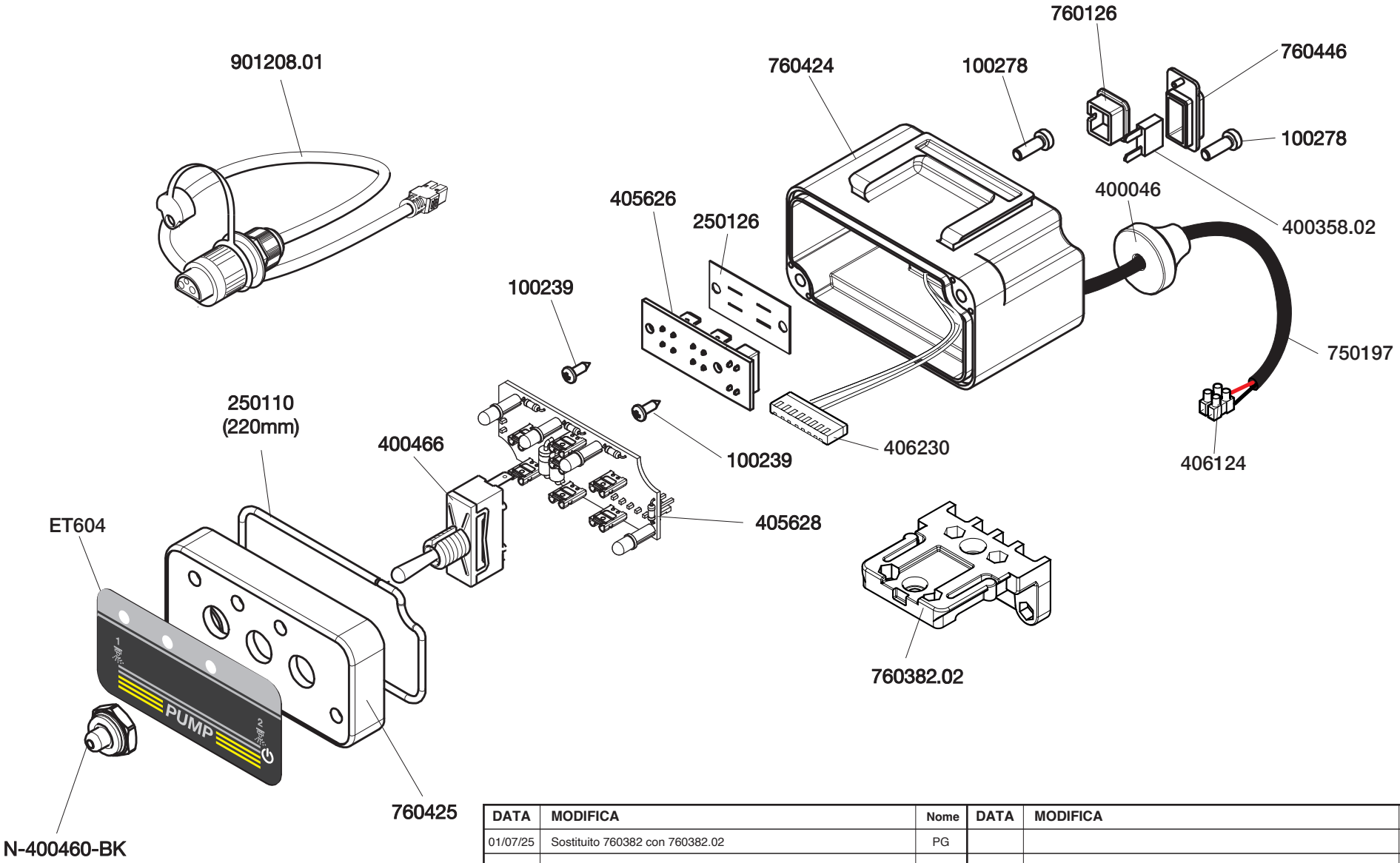

DATA	MODIFICA	Nome	DATA	MODIFICA	Nome
01/07/25	Sostituito 760382 con 760382.02	PG			

Salvarani

BOX P45 PUMP

CARTELLA_ QUADRI ELETTRICI_ESPLOSI

DATA 21/02/2024

Rif.Cod. _____

Cod. 906431

QUESTO DISEGNO E' DI NOSTRA PROPRIETA', PERTANTO SENZA NOSTRA AUTORIZZAZIONE NE E' VIETATA LA RIPRODUZIONE E LA COMUNICAZIONE A TERZI, IN TERMINI DI LEGGE.
THIS DRAWING IS OF OUR OWNERSHIP, THEREFORE WITHOUT OUR AUTHORIZATION THE REPRODUCTION AND THE COMMUNICATION TO THIRDS PARTY ARE PROHIBITED, IN TERMS OF LAW.