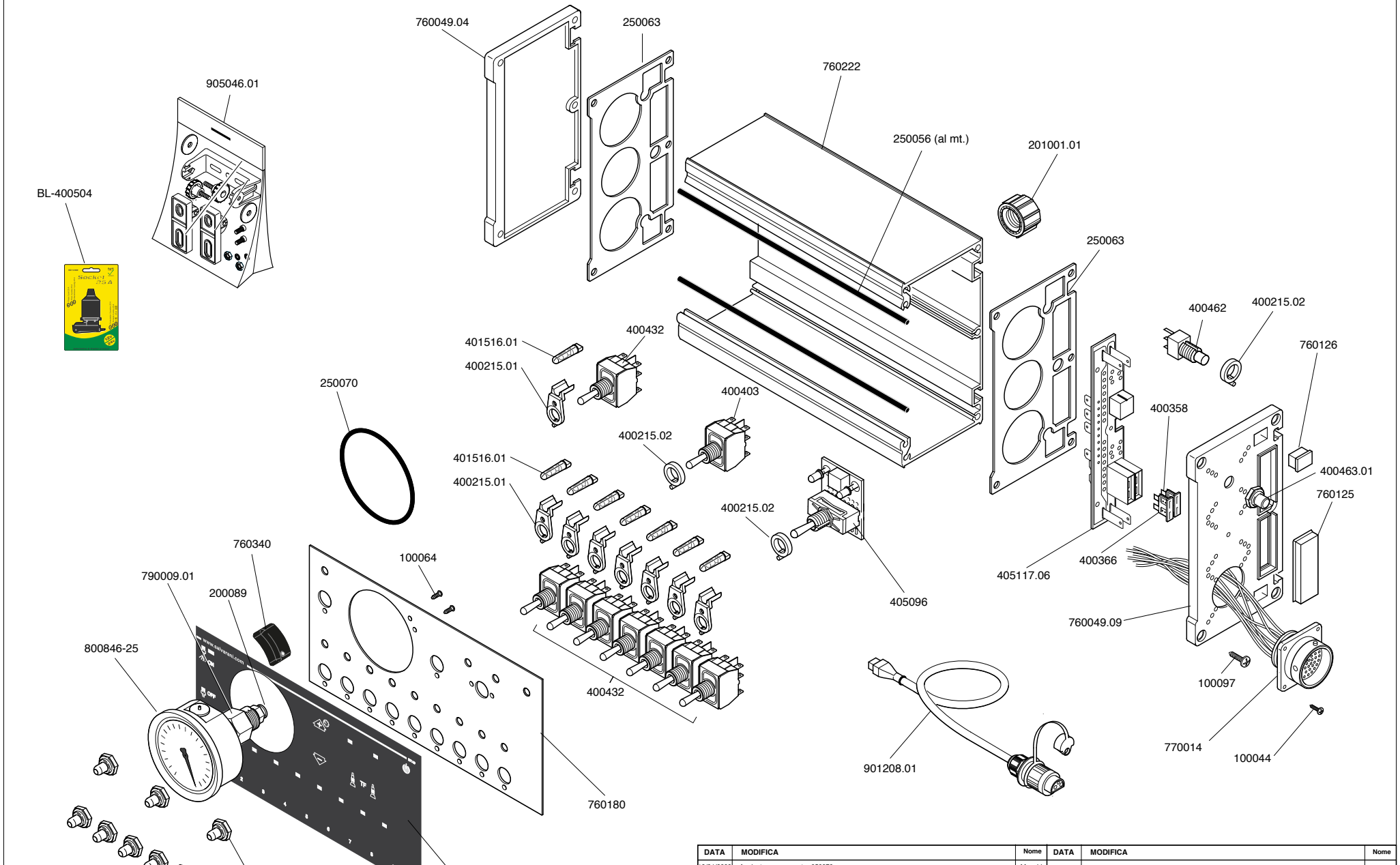

DATA	MODIFICA	Nome	DATA	MODIFICA	Nome
13/04/2022	Aggiunto or manometro 250070	Manghi			

Salvarani

BOX H2O - A110 - G7VP TF 10/25 - BAR

CARTELLA_ ESPLOSI ELETTRICI

Data: 19/01/2018

No. 910707-10/25

QUESTO DISEGNO E' DI NOSTRA PROPRIETA', PERTANTO SENZA NOSTRA AUTORIZZAZIONE NE E' VIETATA LA RIPRODUZIONE E LA COMUNICAZIONE A TERZI, IN TERMINI DI LEGGE.
THIS DRAWING IS OF OUR OWNERSHIP, THEREFORE WITHOUT OUR AUTHORIZATION THE REPRODUCTION AND THE COMMUNICATION TO THIRDS PARTY ARE PROHIBITED, IN TERMS OF LAW