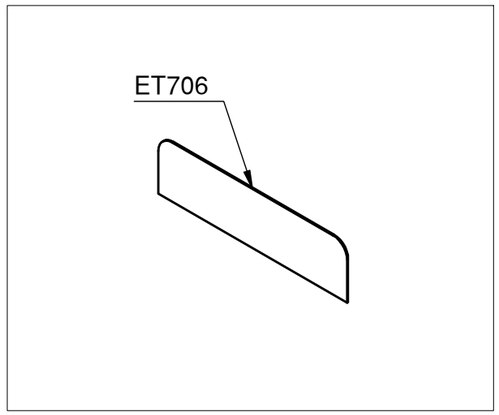

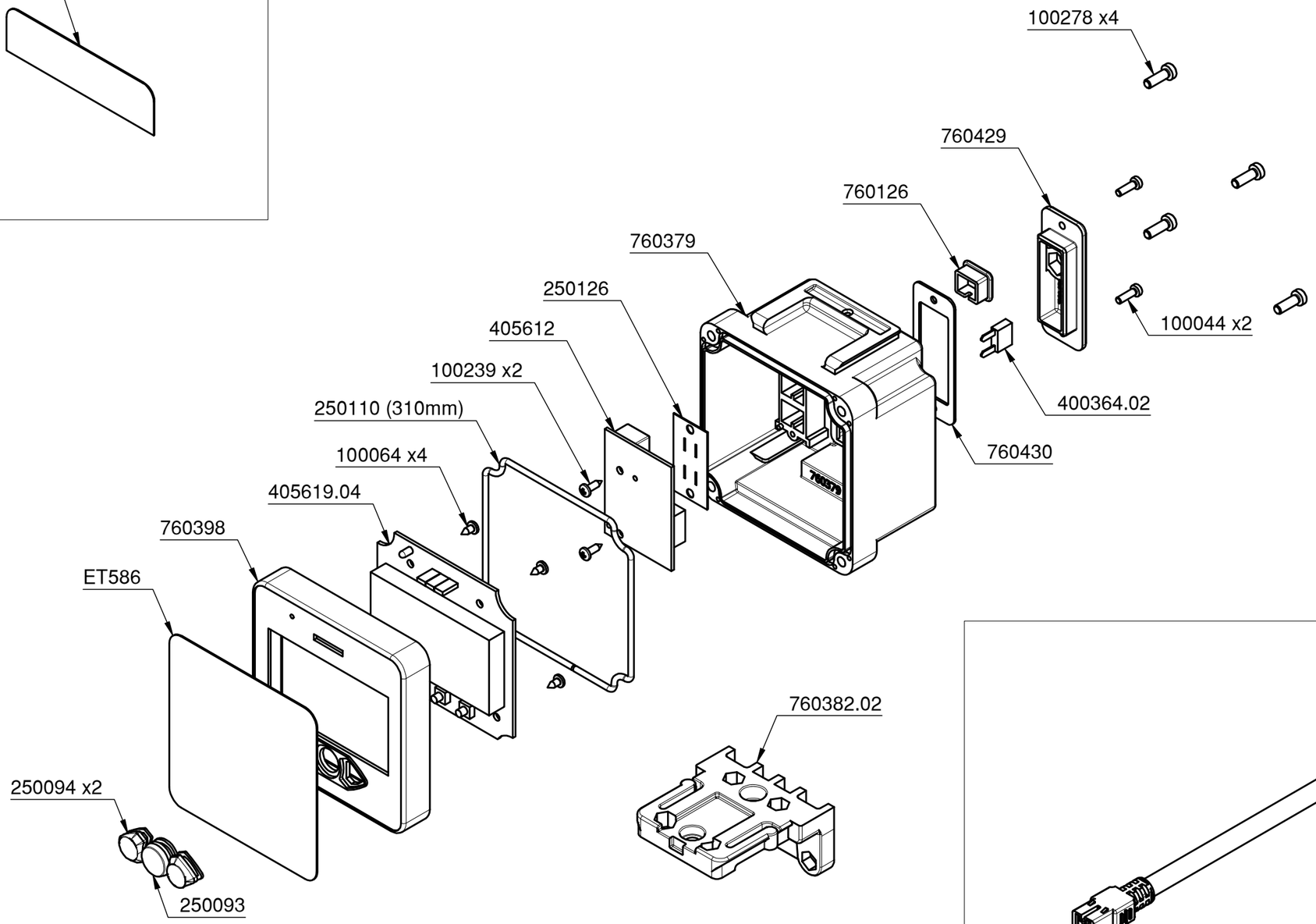

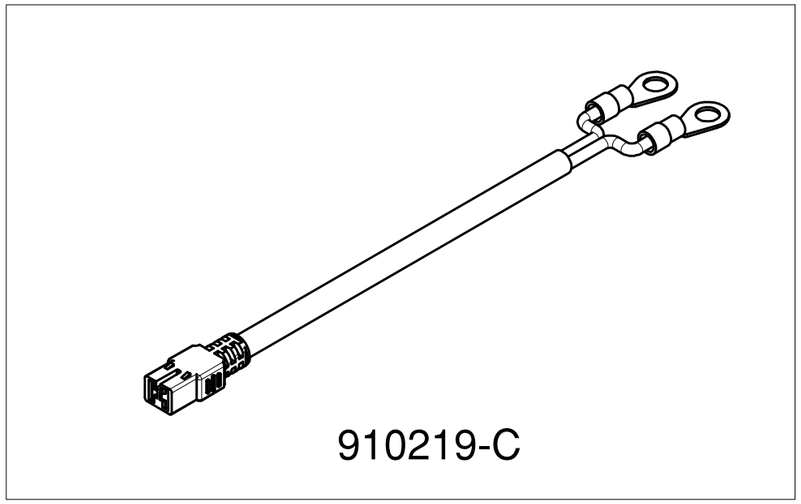

REV	DESCRIZIONE	DATA	APPROVATO
1	SOST. SUP 760382 CON 760382.02/CHANGED SUPPORT 760382 WITH 760382.02	01/07/25	MANGHI

CRONOLOGIA REVISIONI

Descrizione: P90 MULTIM. AGRO 2 PLUS RIDE ON

Salvarani

Data: 12/10/23	Scala: 1:2	Materiale:	Peso: 0,26
Disegnatore: Augenti		Tratt. Superficiale:	
Lavorazioni non quotate: Smussi non Quotati: 0.5x45° Raccordi non Quotati: 1		Tratt. Termico:	
		Disegno: 906677	Rev.: 1

La proprieta' di questo disegno e' tutelata a termini di Legge. Vietata la riproduzione senza nostra autorizzazione scritta - The property of this drawing is protected by the Law. Reproduction is forbidden without our written authorization.

A3