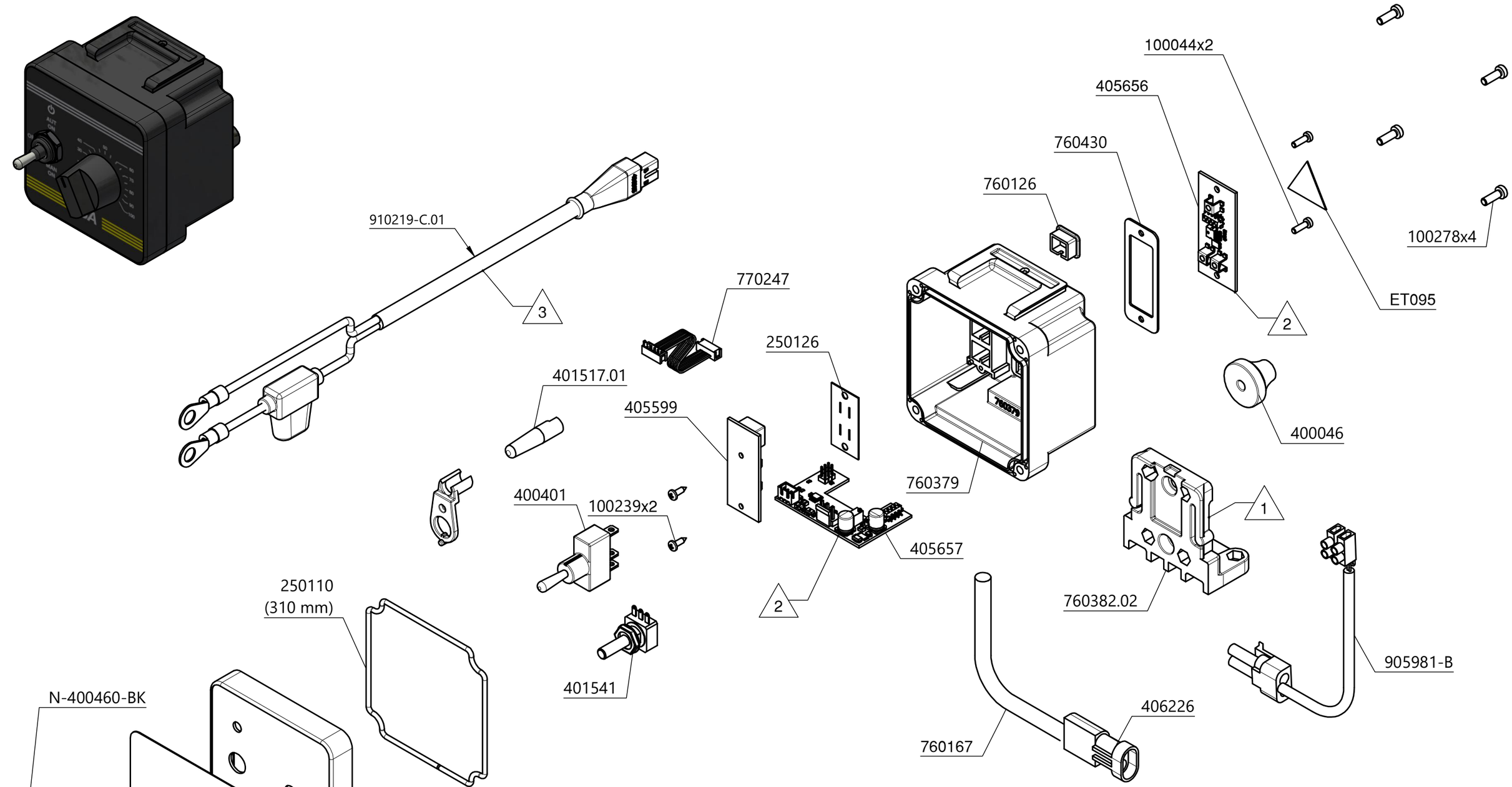

REV	DESCRIZIONE	DATA	APPROVATO
3	SOSTITUITO CAVO ALIMENTAZIONE 901208.01 CON 910219-C.01	28/10/25	MANGHI
2	SOSTUTITA SCHEDA 405598 CON 405656+405657	22/09/25	MANGHI
1	SOSTITUITO SUPPORTO 760382 CON 760382.02	01/07/25	MANGHI

CRONOLOGIA REVISIONI

Descrizione:
KIT BOX P90 15A - SENSORE

Materiale:

Peso: 0,26

Salvarani

Data: 31/03/21

Scala: 1:2

Tratt. Superficiale:

Disegnatore: Ferrarini

Tratt. Termico:

Lavorazioni non quotate:
Smussi non Quotati: 0.5x45°
Raccordi non Quotati: 1

Disegno: 906438

Rev.: 3

La proprieta' di questo disegno e' tutelata a termini di Legge. Vietata la riproduzione senza nostra autorizzazione scritta - The property of this drawing is protected by the Law. Reproduction is forbidden without our written authorization.

A3