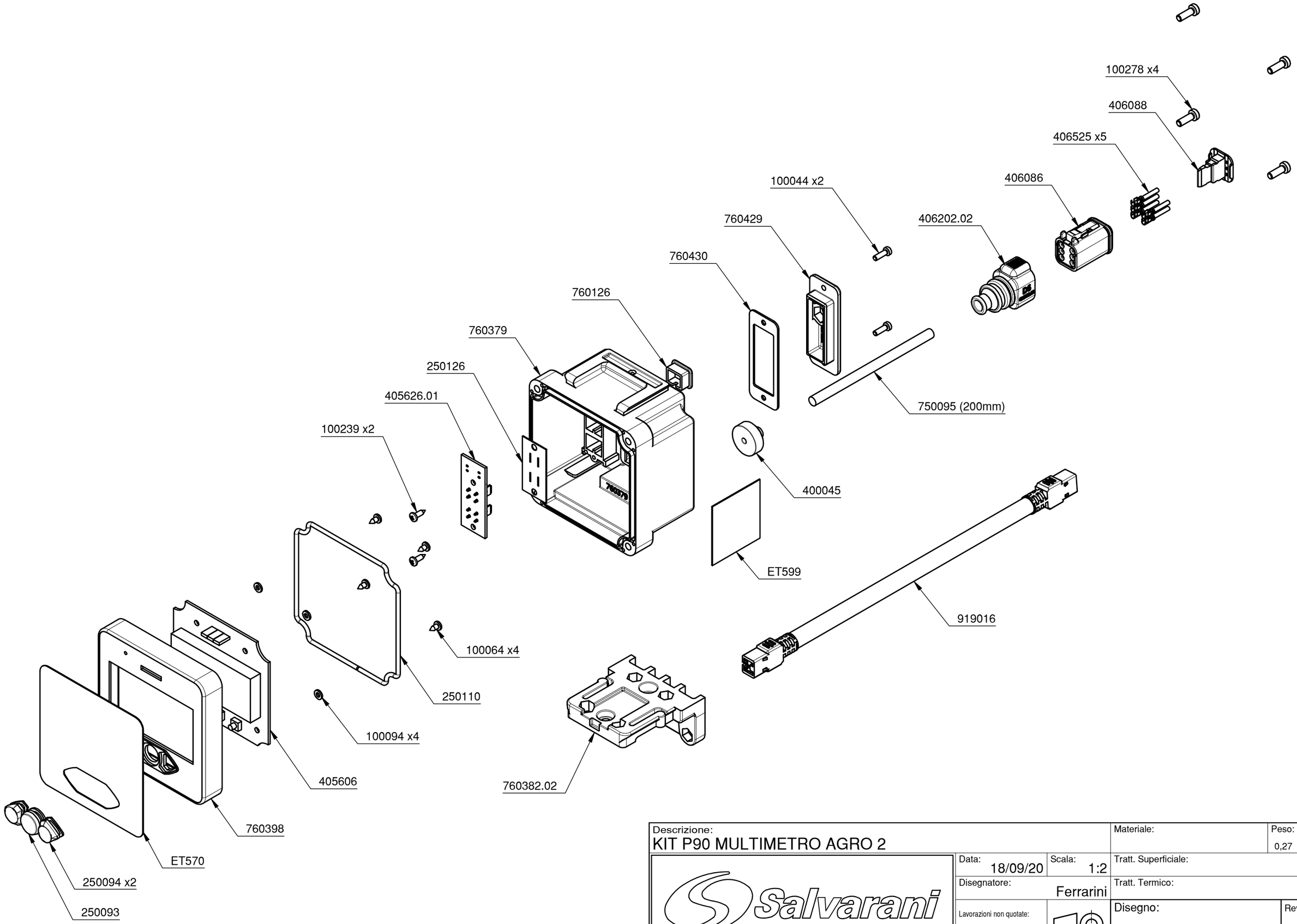

Descrizione: KIT P90 MULTIMETRO AGRO 2		Materiale:	Peso: 0,27
Salvarani	Data: 18/09/20	Scala: 1:2	Tratt. Superficiale:
	Disegnatore: Ferrarini		Tratt. Termico:
	Lavorazioni non quotate: Smussi non Quotati: 0.5x45° Raccordi non Quotati: 1		Disegno: 906428 / Rev.: 0

La proprieta' di questo disegno e' tutelata a termini di Legge. Vietata la riproduzione senza nostra autorizzazione scritta - The property of this drawing is protected by the Law. Reproduction is forbidden without our written authorization.

A3